chapa aluminio 1b

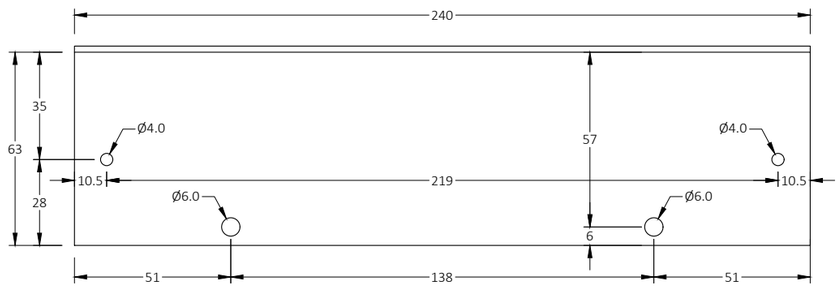

bandeja plana (P)

bandeja honda (H)

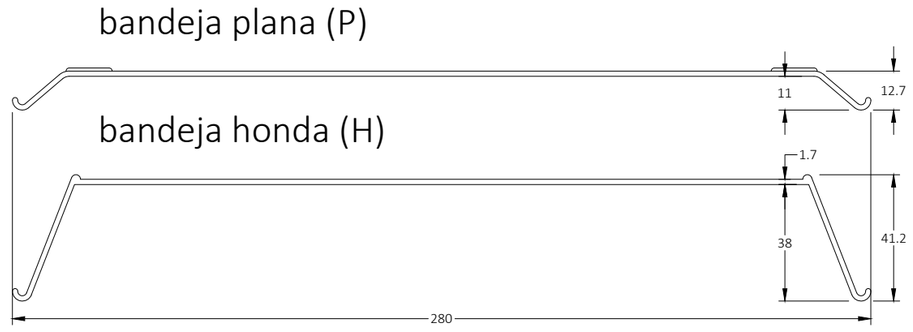

chapa aluminio 1a

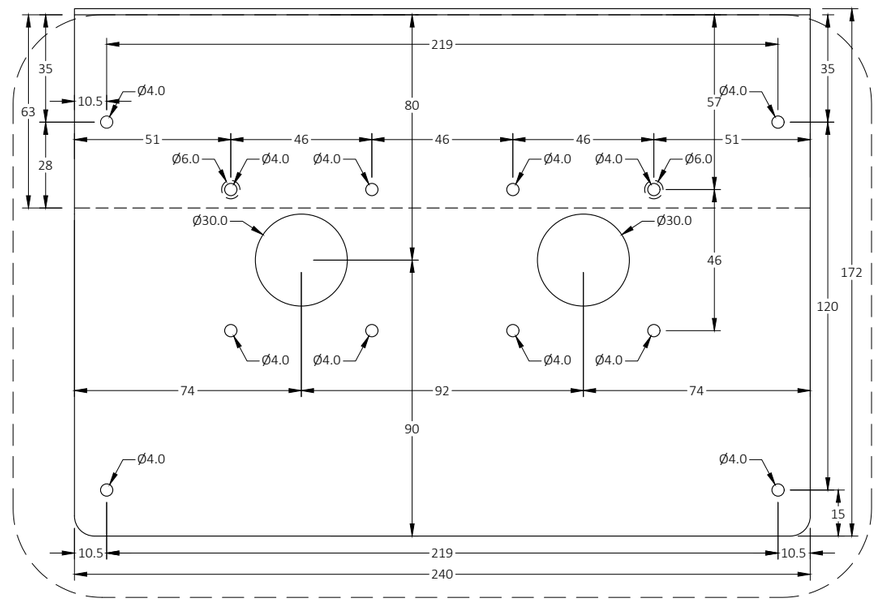

bandeja b1 y b2(P)

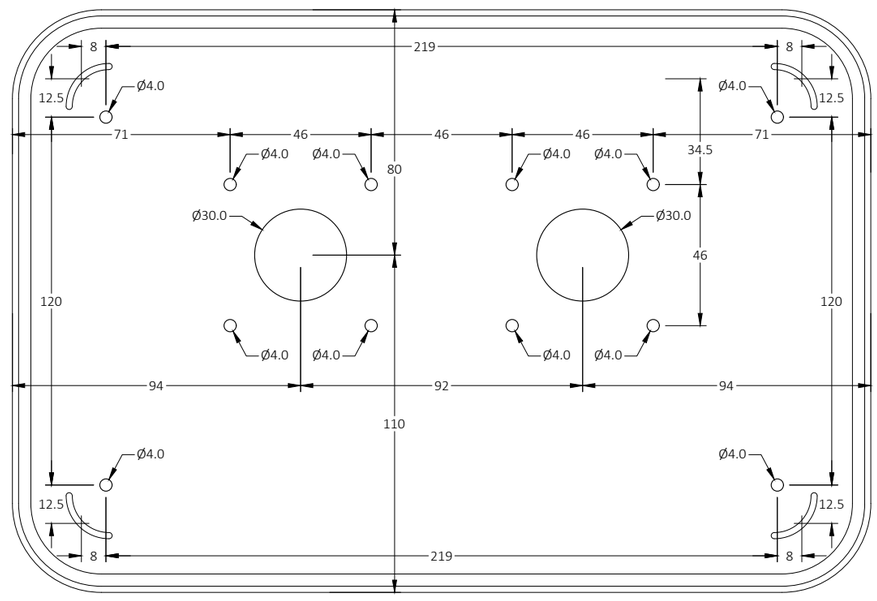

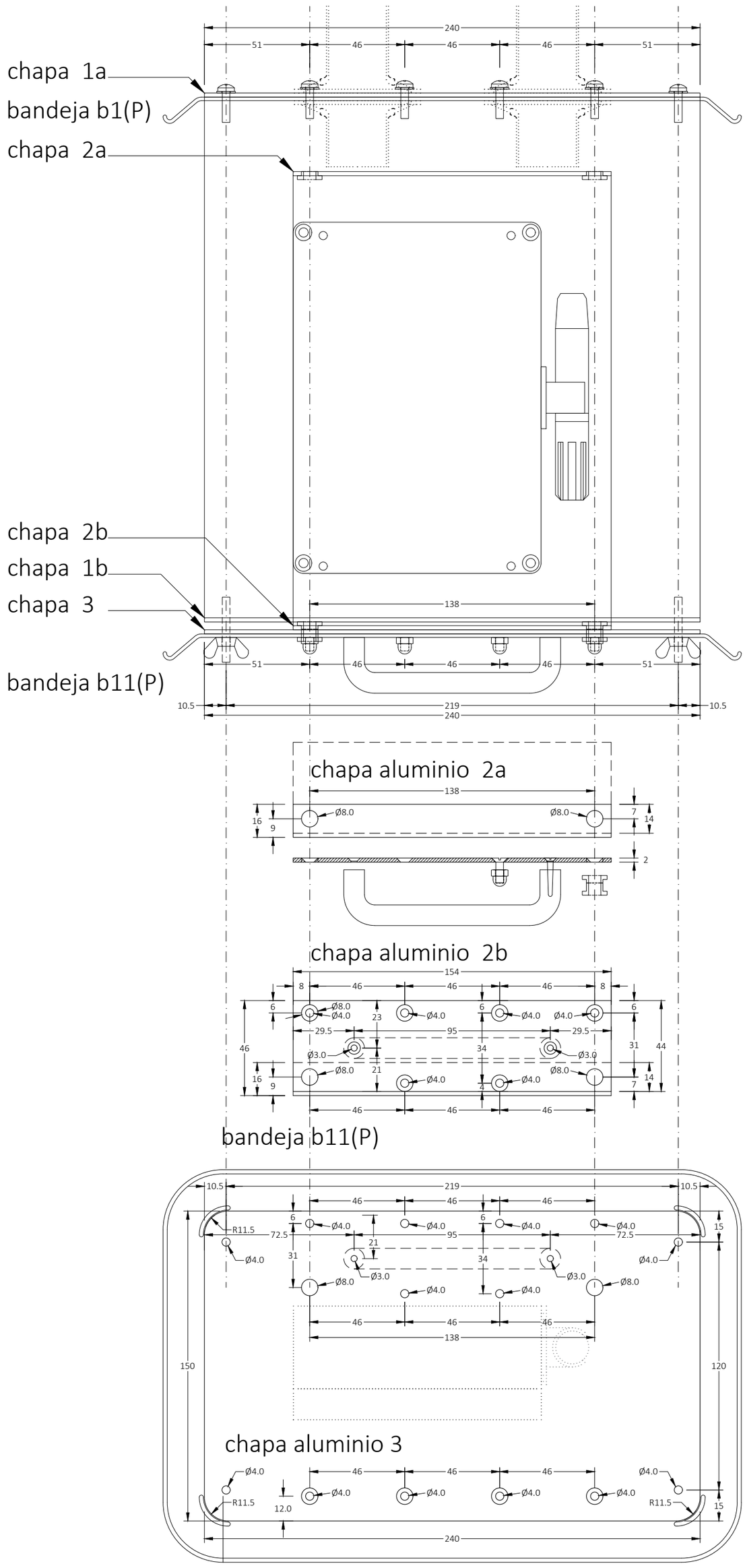

aislante porexpan 3mm entre b2 y b3

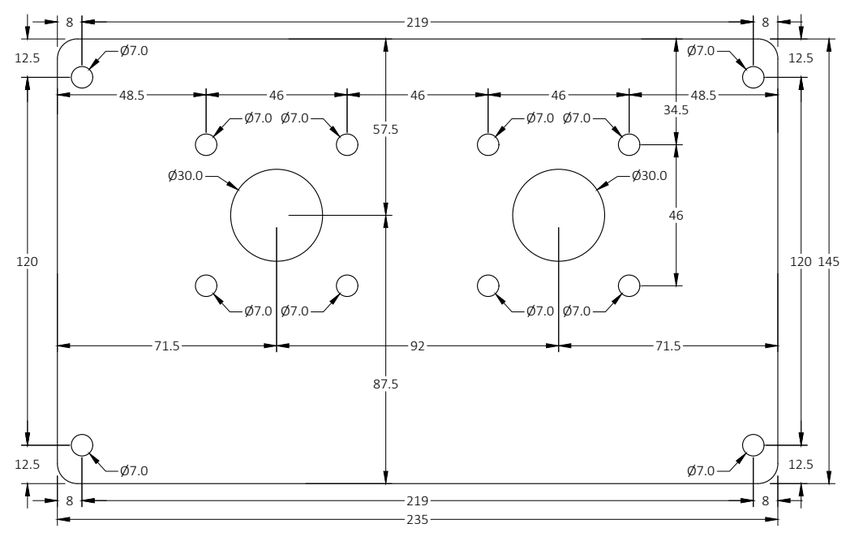

bandejas b3(H)

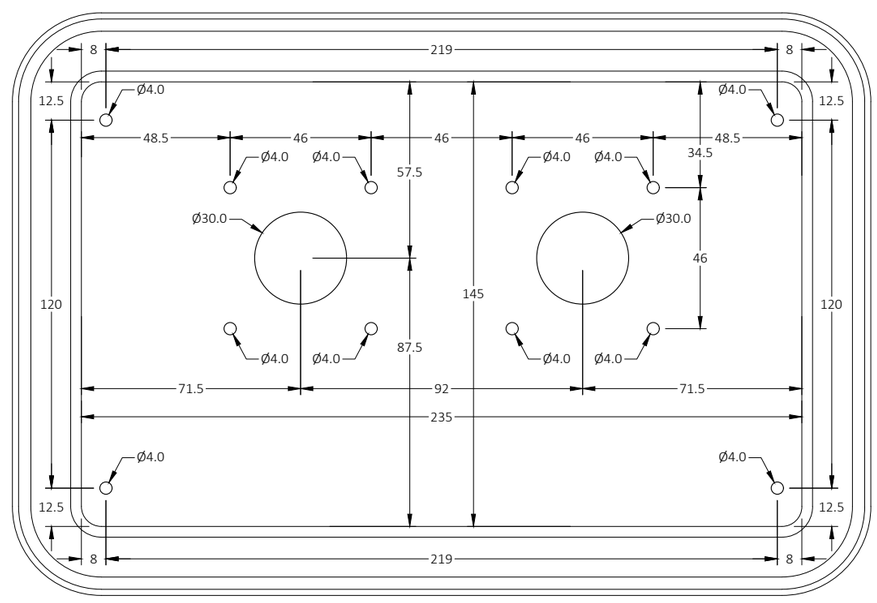

bandejas b4 a b10(H)

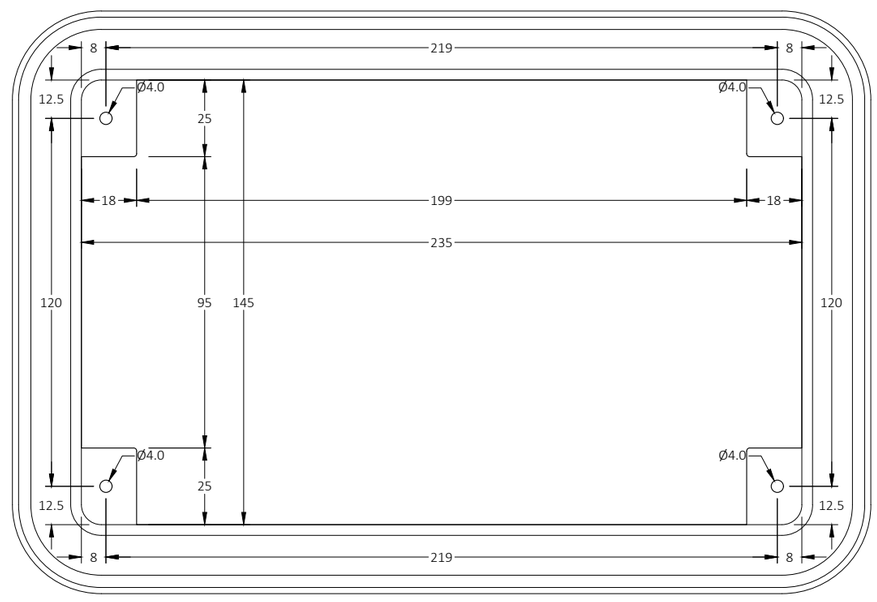

GARITA IV-2 SHELTER IV-2	Proyecto AEMET miniMET
Escala 1:2	Taladros y recortes en bandejas de plástico y chapas de aluminio